PFAFF

hobbylock

752 / 4752

Bestandteile-Liste
List of spare parts
Liste des pièces détachées
Catalogo pezzi staccati
Lista de piezas de repuesto

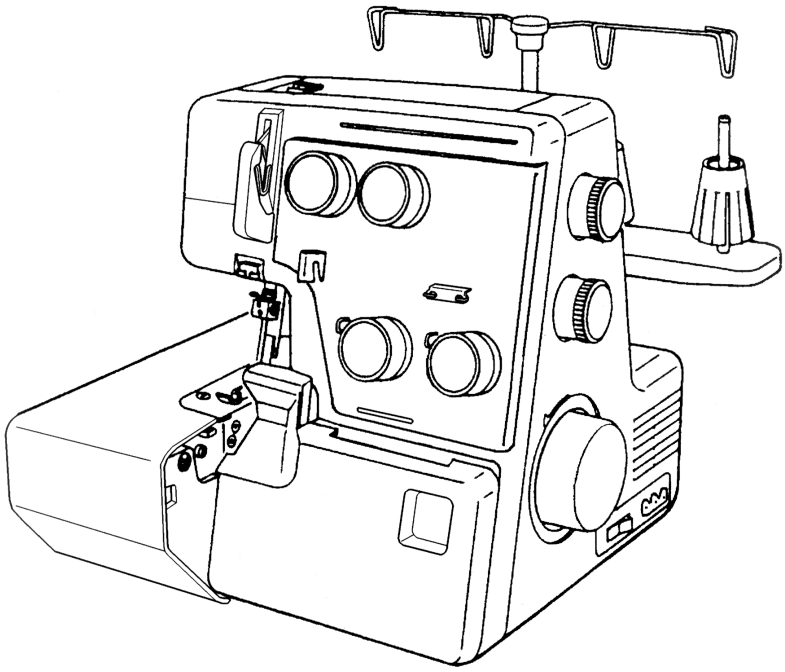

1. Ausgabe Februar 2001

Nicht nummerierte Teile im Katalog werden nicht geliefert.

Les pièces qui ne sont pas numérotées dans la liste de pièces détachées ne peuvent éste livrées.

The parts mentioned without number in the parts list are not available.

Bei Bestellung von Ersatzteilen muß die Modell-Nr. der Maschine, die Seitenzahl des Kataloges und die Teilenummer angegeben werden.

Prière d'indiquer dans vos commandes de pièces de rechange, le numéro de la machine, le numéro de la page dans la liste des pièces détachées, ainsi que les numéros des pièces commandées.

When ordering spare parts, please state the model number, the page number in the catalogue of spare parts and the number of the parts called for.

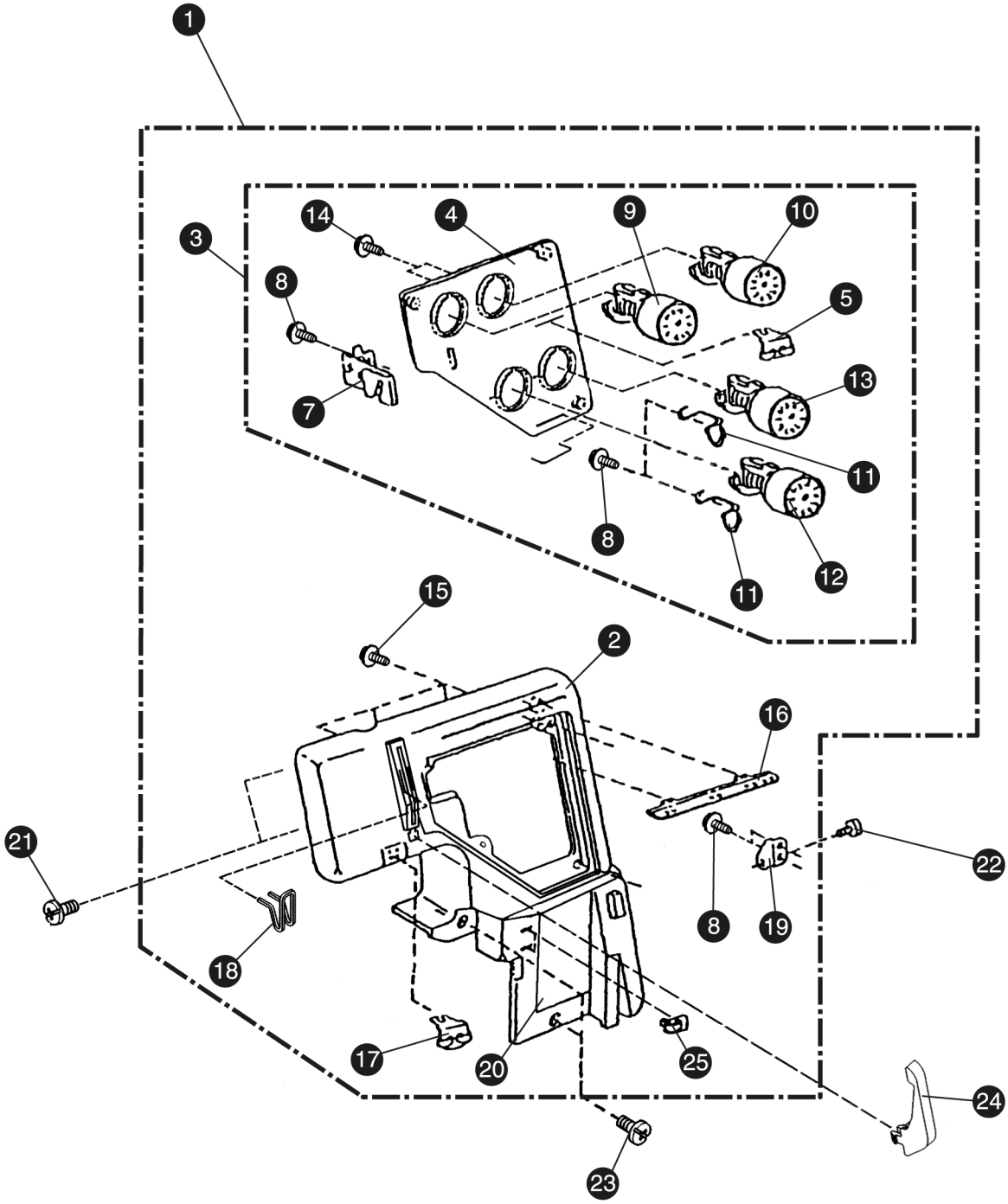
1
3
14
4
9
10
8
5
7
13
11
8
12
11
15
2
16
21
22
8
19
18
17
20
25
24
23

Pos.-Nummer	Teilenummer	
1	98-787 694-00-700	Modell 752
	98-787 694-10-000	Modell 4752
2	98-787 338-10-800	Modell 752
	98-787 388-20-100	Modell 4752
3	98-787 695-00-800	Modell 752
	98-787 699-00-200	Modell 4752
4	98-787 389-10-900	Modell 752
	98-787 389-20-200	Modell 4752
5	98-785 232-00-700	
6	98-787 390-00-000	
7	98-785 607-00-700	
8	98-000 149-30-100	
9	98-785 552-20-200	Modell 752
	98-785 552-40-800	Modell 4752
10	98-785 553-30-600	Modell 752
	98-785 553-50-200	Modell 4752
11	98-785 231-00-600	
12	98-785 554-30-700	Modell 752
	98-785 554-50-300	Modell 4752
13	98-785 555-30-800	Modell 752
	98-785 555-50-400	Modell 4752
14	98-000 114-70-900	
15	98-000 149-00-200	
16	98-787 363-00-400	Modell 752
	98-787 363-10-700	Modell 4752
17	98-785 015-00-200	
18	98-787 392-00-200	
19	98-787 399-00-700	
20	98-787 393-00-300	Modell 752
	98-787 396-00-600	Modell 4752
21	98-000 115-60-700	
22	98-000 101-40-400	
23	98-000 103-41-700	
24	98-787 394-00-400	
25	98-787 131-00-100	

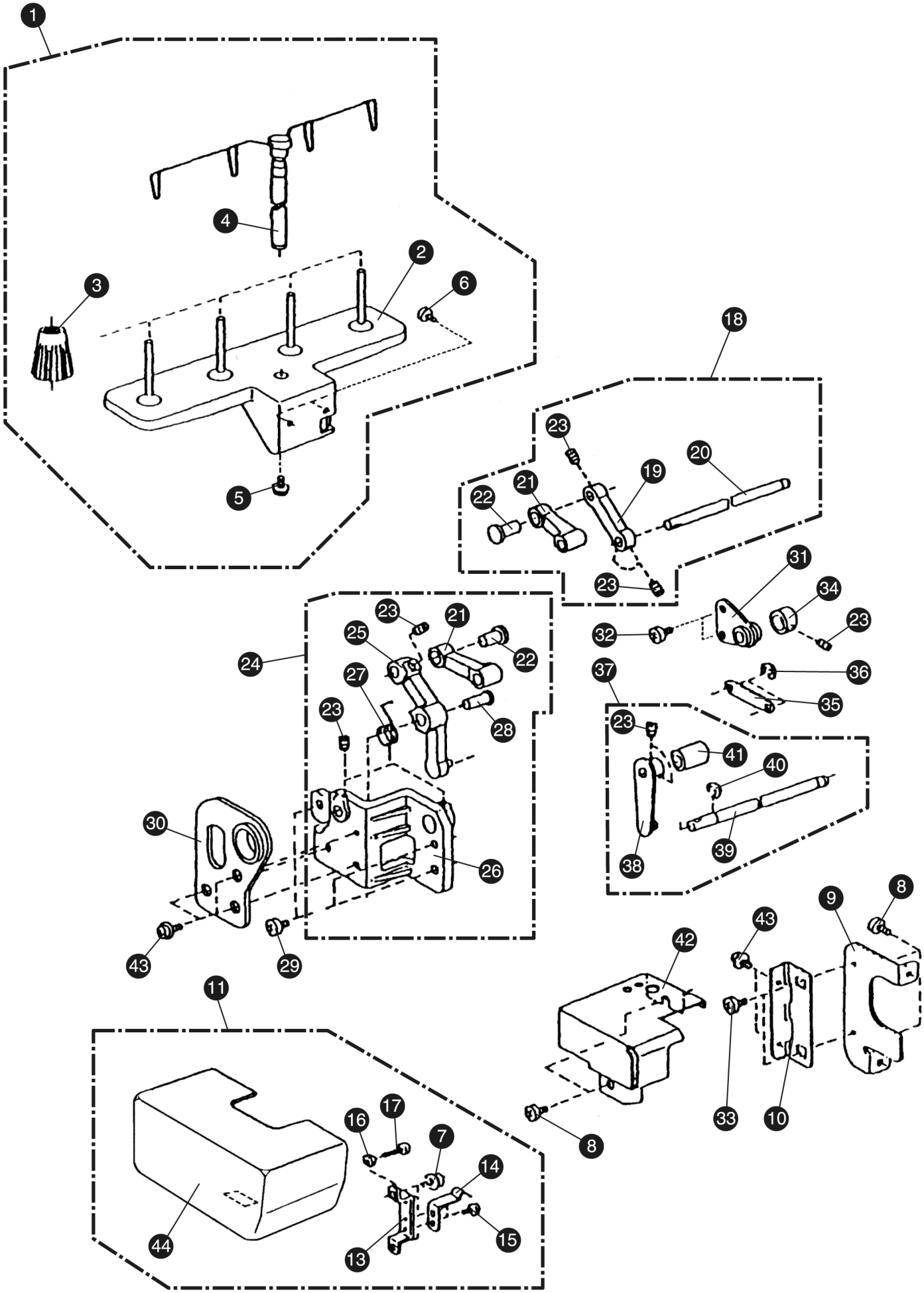
1
4
2
3
6
5
18
23
20
19
21
22
23
31
34
23
32
23
21
25
22
24
27
36
37
35
23
28
23
41
40
30
39
38
26
9
8
43
42
43
29
11
33
10
8
17
16
7
14
44
15
13

Pos.-Nummer	Teilenummer
1	98-777 603-00-800
2	98-777 011-00-003
3	98-784 223-10-500
4	98-785 692-10-200
5	98-000 115-70-000
6	98-000 114-80-200
7	98-000 149-30-100
8	98-000 081-00-500
9	98-787 165-00-400
10	98-787 507-00-200
11	98-787 280-00-000
12	98-787 628-10-300
13	98-787 161-00-000
14	98-787 163-00-200
15	98-000 103-80-000
16	98-000 160-00-900
17	98-000 104-90-200
18	98-787 637-00-200
19	98-787 970-00-500
20	98-787 980-00-600
21	98-787 067-00-500
22	98-787 195-00-300
23	98-000 111-20-100
24	98-787 656-00-700
25	98-787 194-00-200
26	98-787 074-00-500
27	98-787 301-00-400
28	98-787 076-00-700
29	98-000 103-50-900
30	98-787 354-00-200
31	98-787 077-00-800
32	98-810 220-00-300
33	98-000 101-40-400
34	98-650 136-00-900
35	98-787 081-00-500
36	98-000 002-10-500
37	98-787 655-00-600
38	98-787 193-00-100
39	98-787 270-00-300
40	98-000 001-60-900
41	98-625 144-00-200
42	98-787 356-00-400
43	98-000 115-61-800
44	98-100 045-00-000

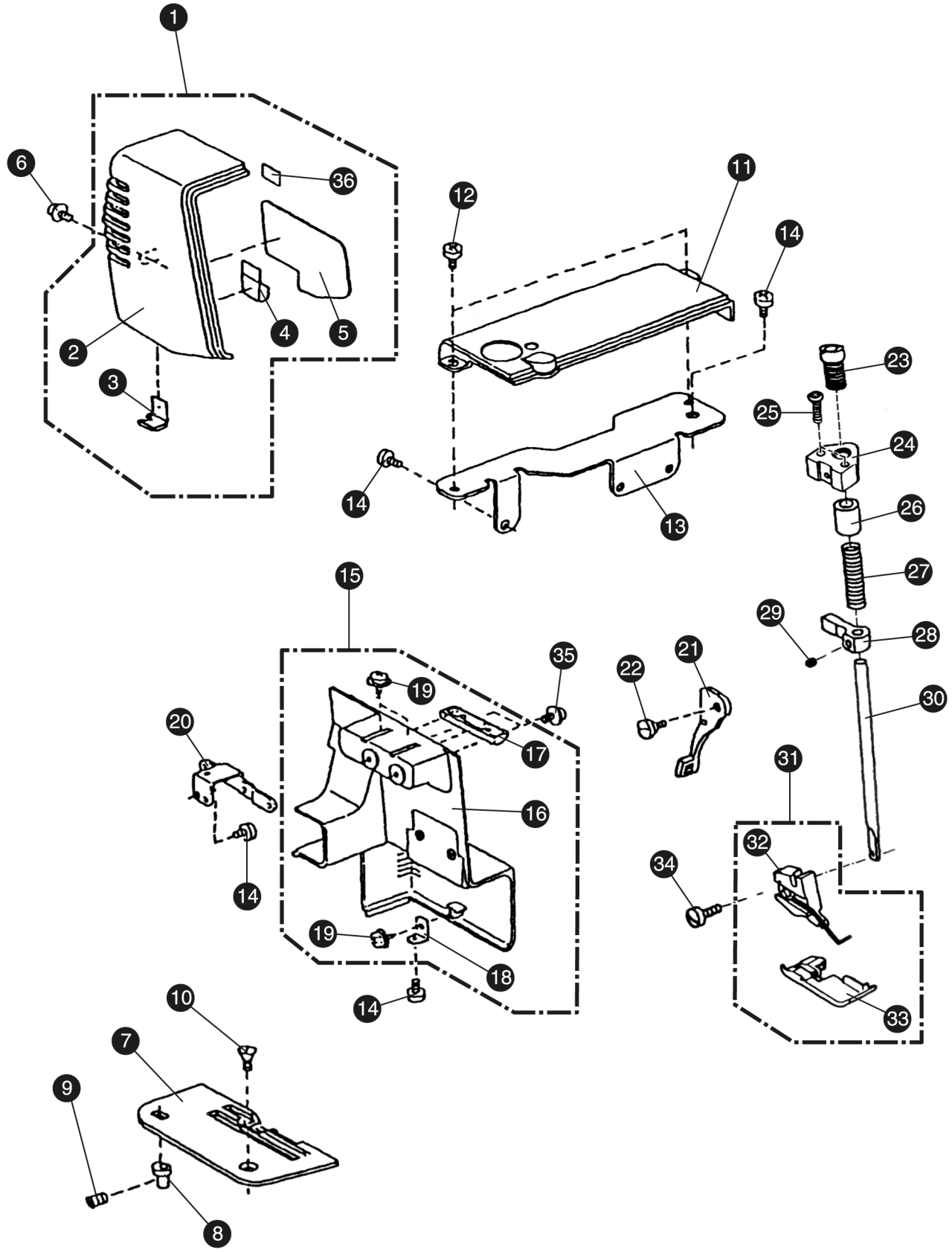
1
6
36
12
11
14
2
4
5
3
23
25
24
14
13
26
27
15
29
28
35
22
21
19
30
20
17
31
16
32
34
14
19
18
14
33
10
7
9
8

Pos.-Nummer	Teilenummer
1	98-787 671-01-100
2	98-787 352-20-000
3	98-840 602-00-600
4	98-787 382-00-900
5	98-787 353-00-100
6	98-000 115-70-000
7	98-788 601-00-000
8	98-784 004-00-500
9	98-000 111-90-200
10	98-681 009-10-100
11	98-787 371-00-500
12	98-000 101-40-400
13	98-787 370-00-400
14	98-000 081-00-500
15	98-787 648-00-600
16	98-787 293-00-200
17	98-787 173-00-500
18	98-787 174-00-600
19	98-000 149-30-100
20	98-787 294-00-300
21	98-650 032-01-500
22	98-810 431-00-900
23	98-777 013-00-500
24	98-788 005-00-800
25	98-000 104-70-600
26	98-777 002-00-100
27	98-787 020-00-600
28	98-724 118-00-700
29	98-000 111-30-400
30	98-787 019-00-200
31	98-788 501-00-900
32	98-787 541-00-800
33	98-788 502-00-000
34	98-763 048-00-600
35	98-000 115-61-800
36	98-100 411-10-400

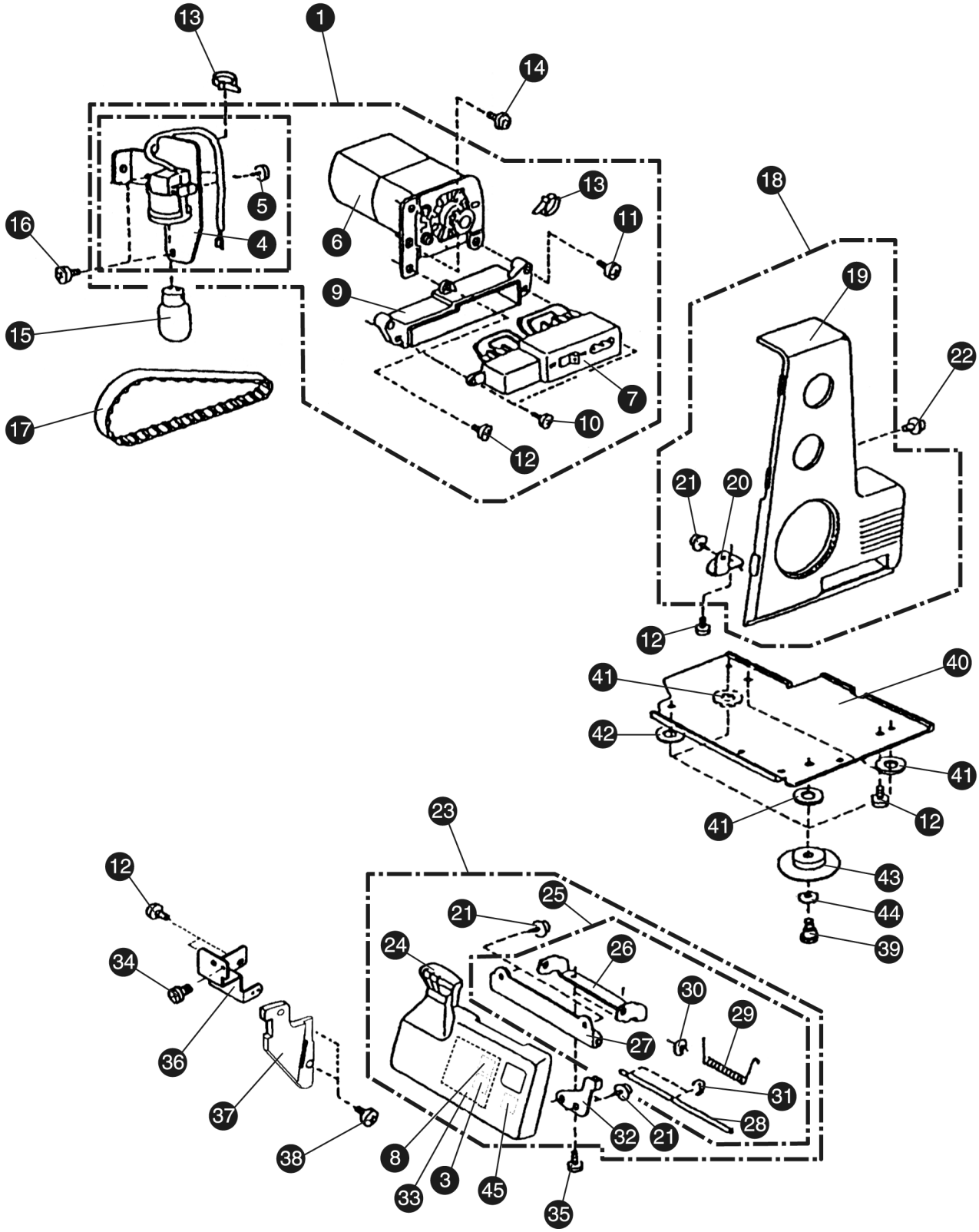

Pos.-Nummer	Teilenummer	
1	98-787 677-40-600	230 V
	98-787 698-00-100	110 V
2	98-787 631-00-600	220 - 240 V
	98-787 633-00-800	120 V
3	98-888 261-00-700	
4	98-787 026-00-200	

Pos.-Nummer	Teilenummer	
5	98-000 120-20-300	
6	98-787 697-00-000	230 V
	98-787 629-10-400	120 V
7	98-777 502-00-600	220 - 240 V
	98-777 504-00-800	120 V
8	98-100 045-00-000	
9	98-784 128-02-800	
10	98-000 121-90-500	
11	98-000 104-10-800	
12	98-000 081-00-500	
13	98-000 053-00-800	
14	98-000 115-50-400	
15	98-000 009-00-900	220 - 240 V
	98-000 009-80-300	120 V
16	98-000 101-40-400	
17	98-784 124-00-200	
18	98-787 678-00-500	Modell 752
	98-787 678-60-300	Modell 4752
19	98-787 379-30-200	Modell 752
	98-787 379-90-000	Modell 4752
20	98-787 158-00-400	
21	98-000 149-30-100	
22	98-000 115-61-800	
23	98-787 696-10-200	Modell 752
	98-787 696-60-700	Modell 4752
24	98-787 150-31-600	Modell 752
	98-787 150-32-700	Modell 4752
25	98-787 626-00-800	
26	98-787 151-00-700	
27	98-787 152-00-800	
28	98-784 121-01-000	
29	98-784 122-00-000	
30	98-000 071-01-300	
31	98-000 002-10-500	
32	98-787 181-00-600	
33	98-785 279-00-600	
34	98-000 081-01-600	
35	98-000 115-20-500	
36	98-788 085-00-200	
37	98-788 086-10-600	
38	98-000 078-32-000	
39	98-784 169-00-900	
40	98-787 159-00-200	
41	98-785 260-00-400	
42	98-787 204-00-600	
43	98-784 135-00-600	
44	98-000 070-30-000	
45	98-784 250-00-800	

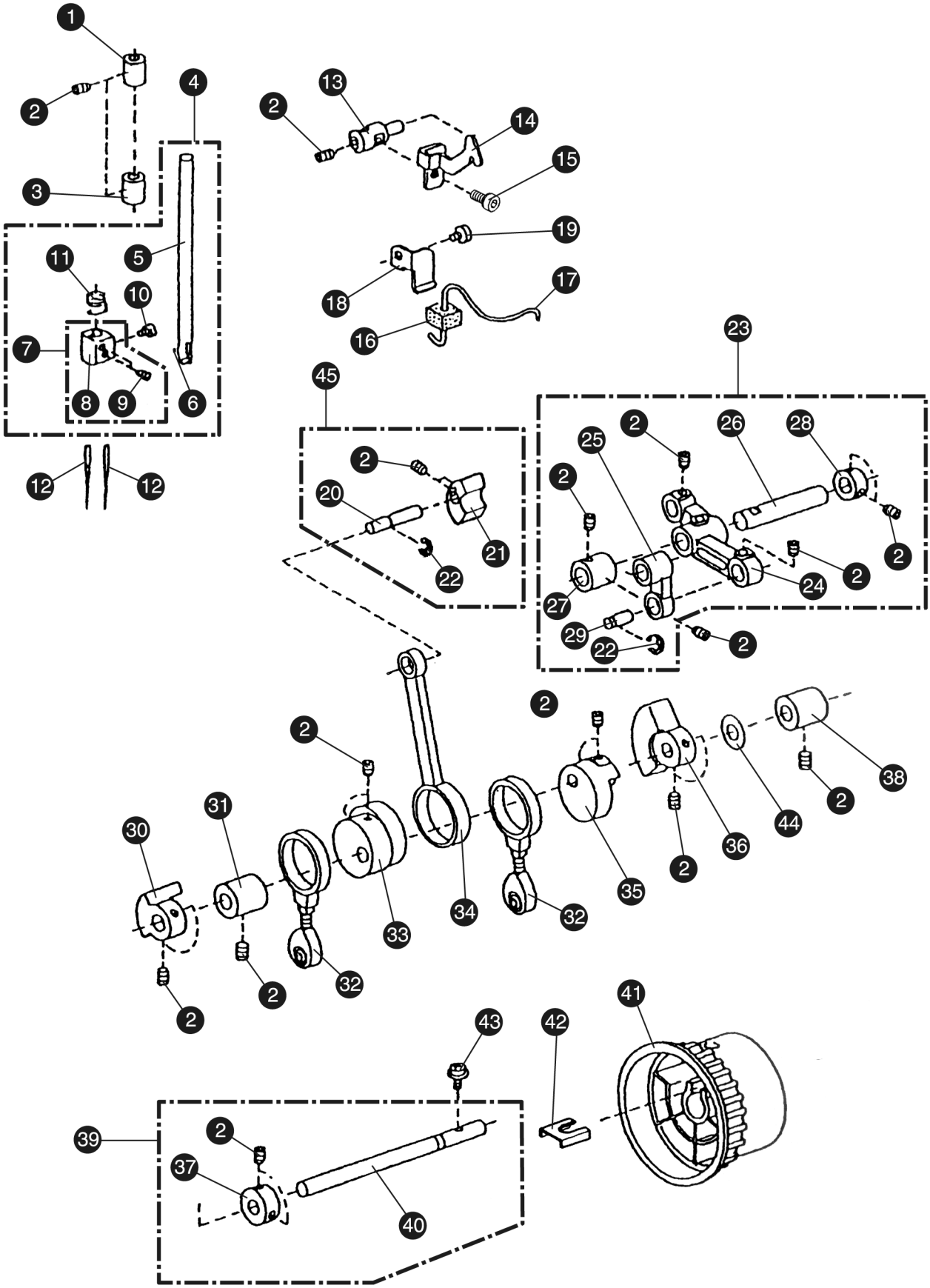
1
2
3
4
5
6
7
8
9
10
11
12
12
13
14
15
16
17
18
19
20
21
22
23
24
25
26
27
28
29
30
31
32
33
34
35
36
37
38
39
40
41
42
43
44
45

Pos.-Nummer	Teilenummer
1	98-784 027-00-400
2	98-000 111-20-100
3	98-784 028-00-500
4	98-787 606-00-200
5	98-787 015-00-800
6	98-000 022-30-700
7	98-785 557-00-100
8	98-785 004-02-000
9	98-785 008-02-400
10	98-785 026-01-700
11	98-785 009-00-300
12	98-784 157-01-500
13	98-784 024-00-100
14	98-787 348-00-300
15	98-000 084-50-300
16	98-787 027-00-300
17	98-763 033-02-000
18	98-787 029-00-500
19	98-000 101-40-400
20	98-787 346-00-100
21	98-787 347-00-200
22	98-000 001-60-900
23	98-787 604-00-000
24	98-787 021-00-700
25	98-784 021-00-800
26	98-787 010-00-300
27	98-787 011-00-400
28	98-624 245-00-100
29	98-784 022-00-900
30	98-787 177-00-900
31	98-784 310-00-700
32	98-784 602-00-900
33	98-787 007-10-000
34	98-784 011-00-500
35	98-787 004-10-700
36	98-787 176-00-800
37	98-619 006-00-200
38	98-784 009-00-000
39	98-787 670-00-700
40	98-787 345-00-000
41	98-787 175-00-700
42	98-787 114-00-800
43	98-000 114-80-200
44	98-000 038-60-500
45	98-787 686-00-600

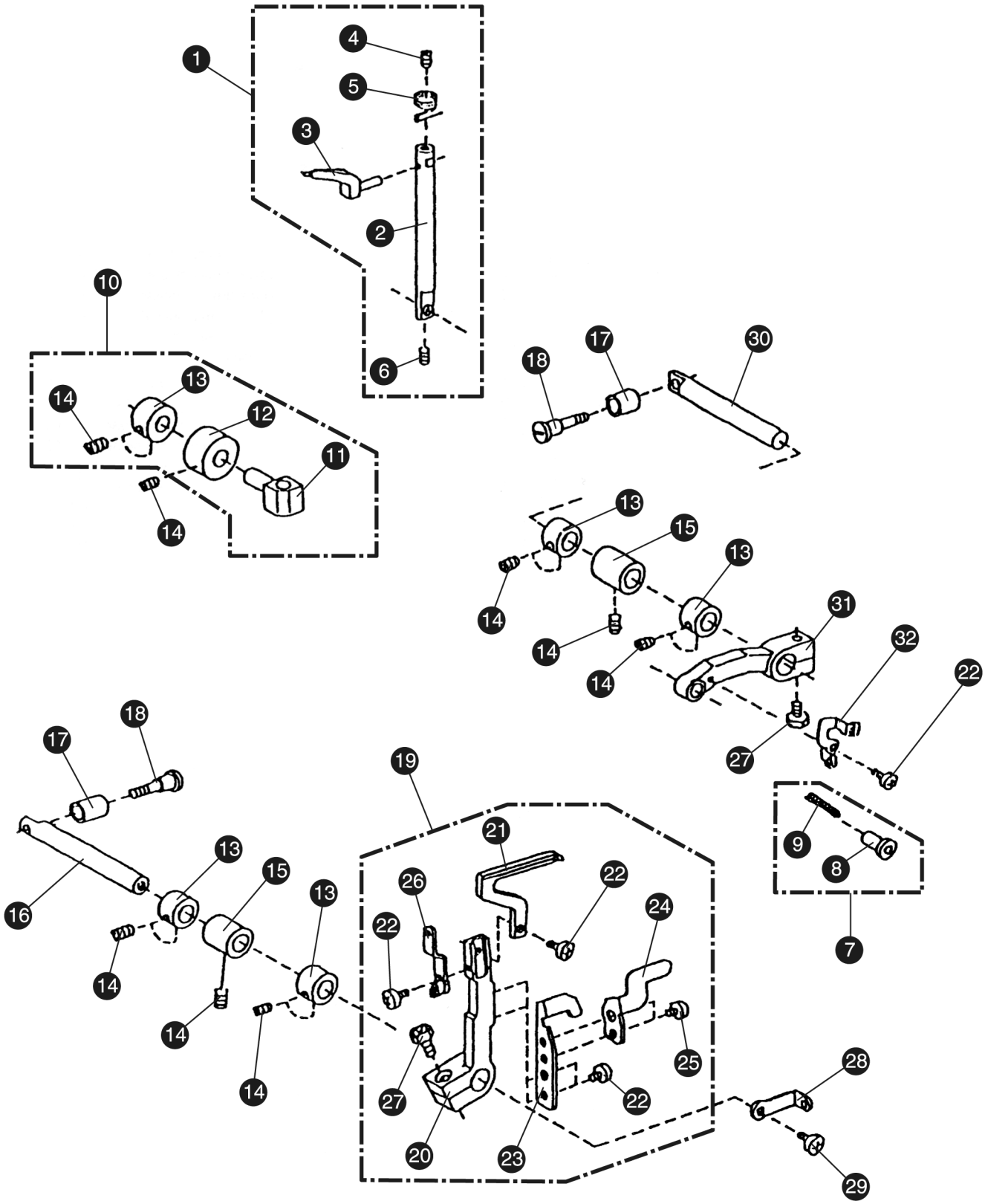
1
2
3
4
5
6
7
8
9
10
11
12
13
14
15
16
17
18
19
20
21
22
23
24
25
26
27
28
29
30
31
32

Pos.-Nummer	Teilenummer	
1	98-787 618-00-700	
2	98-787 111-00-500	
3	98-784 076-01-900	
4	98-000 112-50-100	
5	98-784 077-00-900	
6	98-000 177-20-500	
7	98-787 632-00-700	
8	98-787 115-00-900	
9	98-787 192-00-000	
10	98-787 619-00-800	
11	98-787 112-00-600	
12	98-787 116-00-700	
13	98-787 106-00-700	
14	98-000 111-20-100	
15	98-787 104-00-500	
16	98-787 116-00-000	
17	98-787 107-00-800	
18	98-787 108-00-900	
19	98-785 610-03-600	Modell 752
	98-785 610-04-700	Modell 4752
20	98-785 024-00-400	
21	98-784 083-60-000	
22	98-000 078-32-000	
23	98-787 383-00-000	
24	98-785 023-00-300	
25	98-000 099-00-600	
26	98-784 085-20-600	Modell 752
	98-784 085-30-900	Modell 4752
27	98-000 138-00-800	
28	98-785 010-20-300	Modell 752
	98-785 010-30-600	Modell 4752
29	98-000 103-00-400	
30	98-787 105-00-600	
31	98-787 109-00-000	
32	98-787 110-00-400	Modell 752
	98-787 110-02-600	Modell 4752

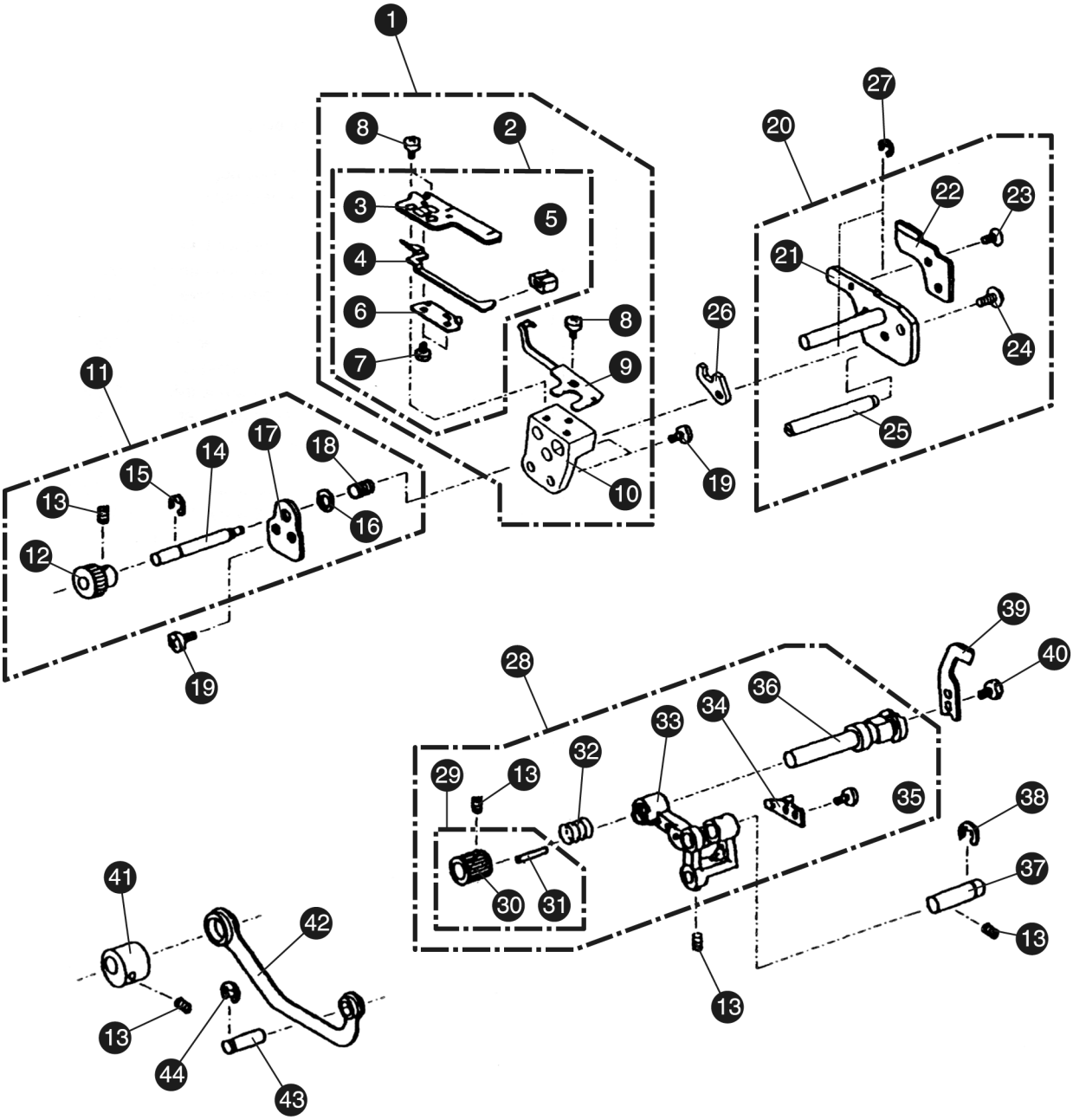
1
2
3
4
5
6
7
8
8
9
10
11
12
13
14
15
16
17
18
19
19
20
21
22
23
24
25
26
27
28
29
13
30
31
32
33
34
35
36
37
38
39
40
13
13
41
42
43
44
13

Pos.-Nummer	Teilenummer
1	98-788 604-00-300
2	98-788 605-00-400
3	98-788 016-00-200
4	98-788 017-00-300
5	98-787 041-00-300
6	98-788 018-00-400
7	98-820 373-00-300
8	98-000 078-32-000
9	98-788 019-00-500
10	98-788 015-00-100
11	98-788 619-00-100
12	98-787 050-00-500
13	98-000 111-20-100
14	98-788 020-00-900
15	98-000 002-50-700
16	98-000 070-30-000
17	98-787 046-00-800
18	98-787 048-00-000
19	98-000 081-00-500
20	98-788 603-00-200
21	98-788 012-00-800
22	98-788 013-00
23	98-000 102-22-100
24	98-000 114-71-000
25	98-788 014-00-000
26	98-788 021-00-000
27	98-000 001-20-700
28	98-787 635-00-000
29	98-784 607-xx-xxx
30	98-784 044-00-700
31	98-000 003-60-100
32	98-784 043-00-600
33	98-787 033-00-200
34	98-784 041-00-400
35	98-810 220-00-300
36	98-784 042-00-500
37	98-787 022-00-800
38	98-000 002-90-900
39	98-784 045-00
40	98-624 303-00-800
41	98-784 038-00-800
42	98-787 032-00-100
43	98-787 012-00-500
44	98-000 001-60-900

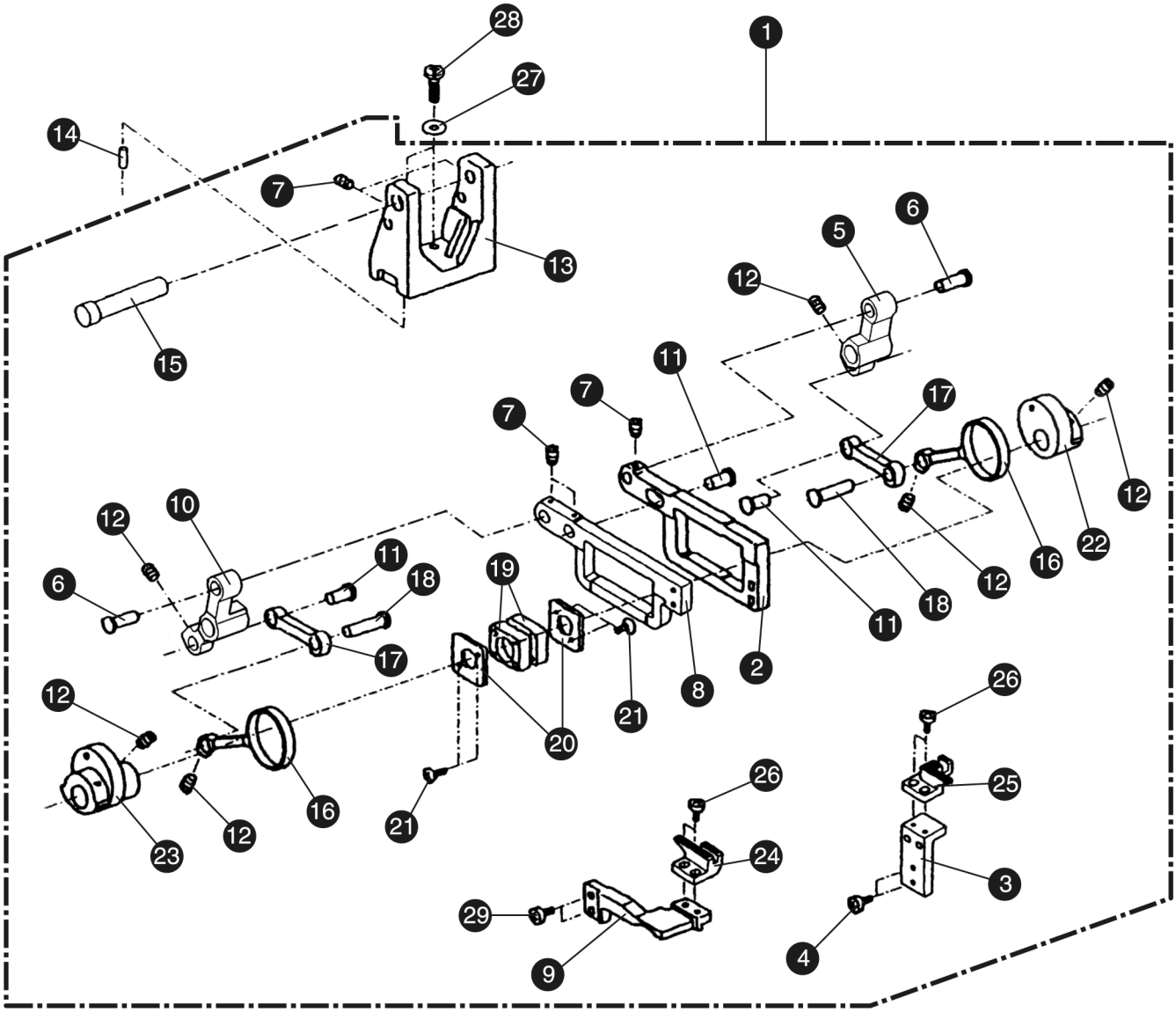
28
1
27
14
7
6
5
13
12
15
11
7
17
7
12
10
12
22
11
18
19
16
6
12
18
11
17
2
8
12
26
21
20
25
26
16
21
12
23
24
3
29
4
9

Pos.-Nummer	Teilenummer
1	98-788 606-00-500
2	98-788 022-00-100
3	98-788 023-00-200
4	98-000 068-81-100
5	98-787 054-00-900
6	98-787 055-00-000
7	98-000 111-90-200
8	98-788 024-00-300
9	98-788 025-00-400
10	98-787 212-00-700
11	98-787 059-00-400
12	98-000 111-20-100
13	98-787 305-00-800
14	98-000 122-80-300
15	98-787 306-00-900
16	98-787 065-00-300
17	98-787 066-00-400
18	98-787 068-00-600
19	98-787 210-00-500
20	98-787 071-00-200
21	98-787 189-00-400
22	98-787 072-00-300
23	98-787 073-00-400
24	98-788 028-00-700
25	98-788 027-00-600
26	98-000 066-70-500
27	98-000 070-50-600
28	98-000 101-81-700
29	98-000 104-20-100

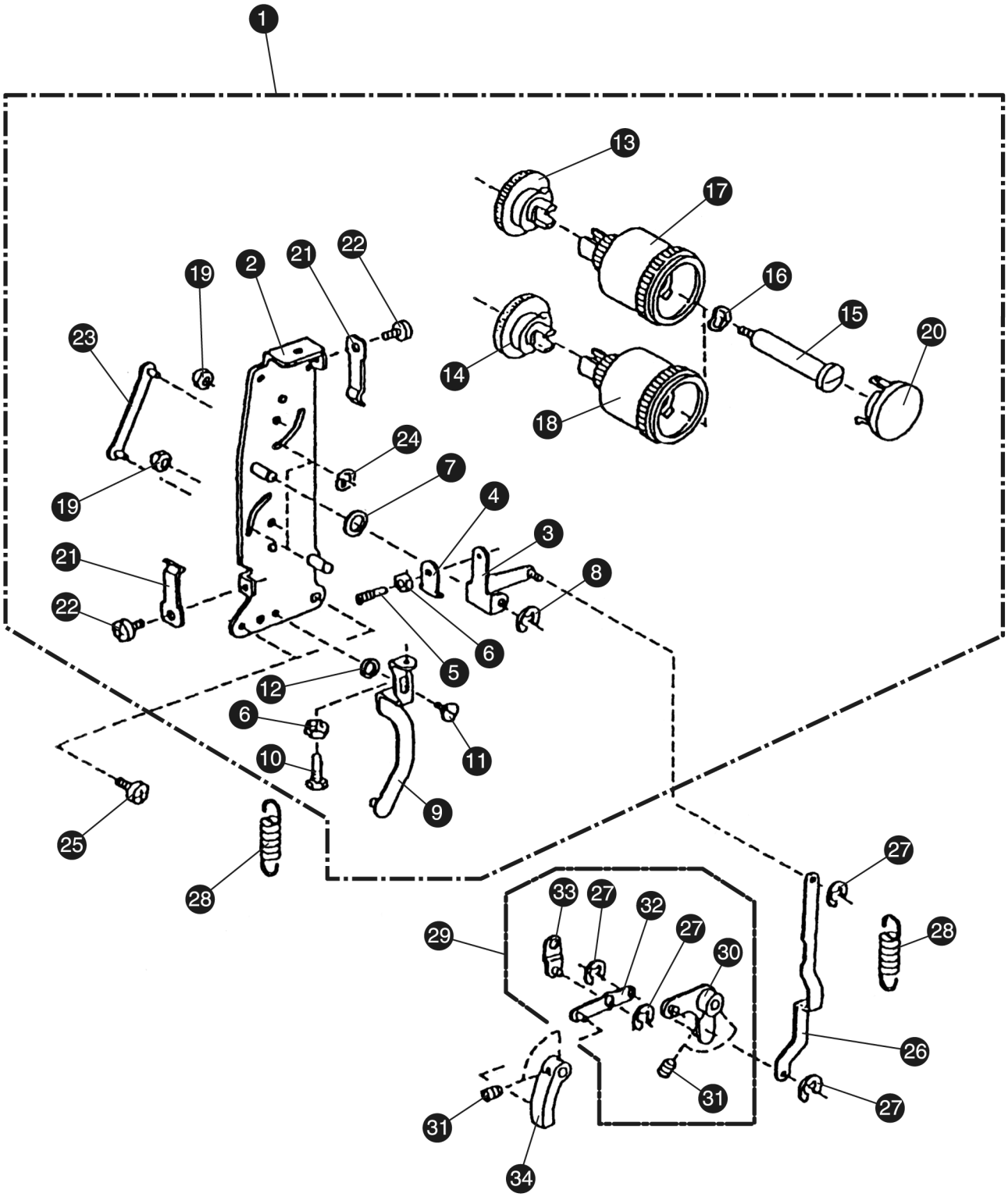
1
13
17
16
15
20
14
18
2
21
22
19
23
24
7
4
3
8
6
5
12
11
10
9
25
28
27
33
32
30
29
26
31
34

Pos.-Nummer	Teilenummer	
1	98-787 672-00-900	Modell 752
	98-787 672-10-200	Modell 4752
2	98-787 357-00-500	
3	98-787 089-00-300	
4	98-785 156-00-600	
5	98-652 056-00-000	
6	98-000 160-10-200	
7	98-000 036-50-000	
8	98-000 001-60-900	
9	98-787 264-00-400	
10	98-785 224-00-600	
11	98-785 286-00-600	
12	98-785 222-00-400	
13	98-787 091-00-800	
14	98-787 269-00-900	
15	98-785 218-00-700	
16	98-000 116-20-600	
17	98-787 261-70-200	Modell 752
	98-787-261-13-700	Modell 4752
18	98-787 261-80-500	Modell 752
	98-787 261-14-800	Modell 4752
19	98-000 061-20-500	
20	98-787 262-30-100	
21	98-787 630-00-300	
22	98-000 081-11-900	
23	98-787 094-00-100	
24	98-000 014-30-600	
25	98-000 081-00-500	
26	98-787 102-00-300	
27	98-000 002-10-500	
28	98-787 259-00-600	
29	98-787 657-00-800	
30	98-787 267-00-700	
31	98-000 111-20-100	
32	98-787 266-00-600	
33	98-787 265-00-500	
34	98-787 268-00-800	

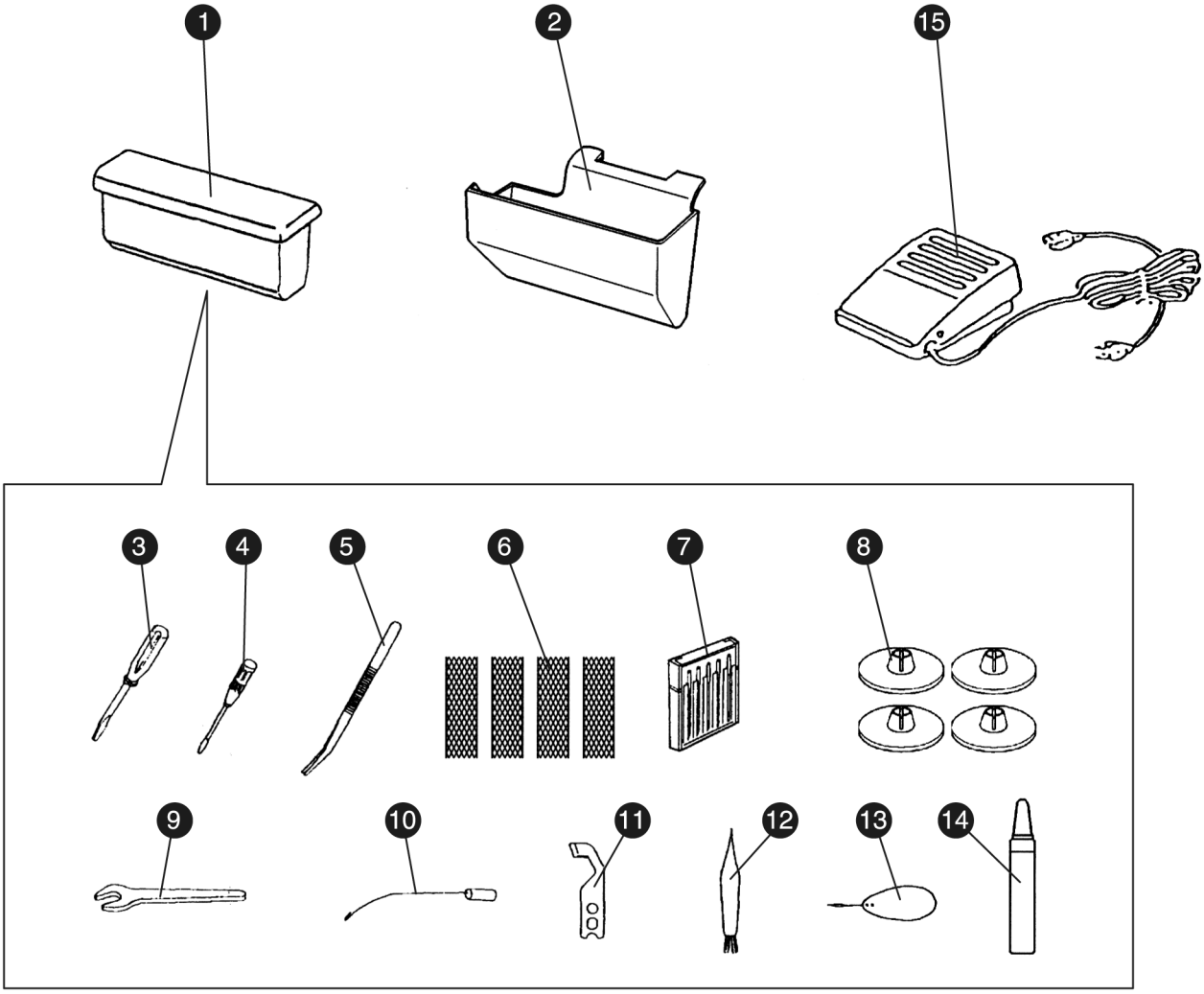
1
2
15
3
4
5
6
7
8
9
10
11
12
13
14

Pos.-Nummer	Teilenummer	
1	98-787 172-00-400	
2	98-787 171-00-300	Modell 752
	98-787 171-50-800	Modell 4752
3	98-784 810-00-200	
4	98-647 803-00-400	
5	29-924 991-64	
6	93-415 431-31	
7	98-784 860-10-000	
8	98-822 020-50-300	
9	07-433 000-12	
10	98-784 806-00	
11	98-784 045-00	
12	93-847 979-91	
13	93-847 250-00	
14	93-035 910-91	
15	C-2038-1	230 V
	C-1028	120 V

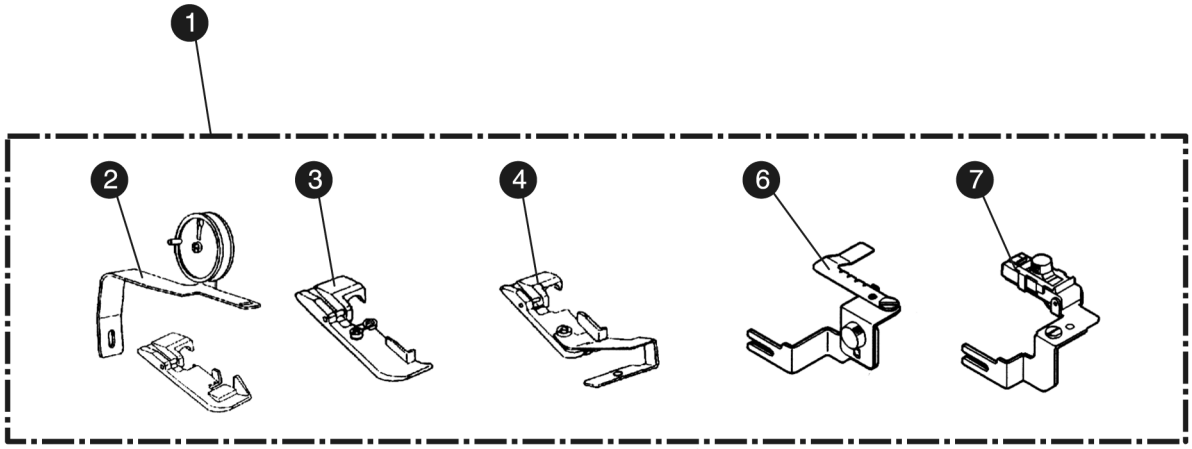
1
2
3
4
6
7

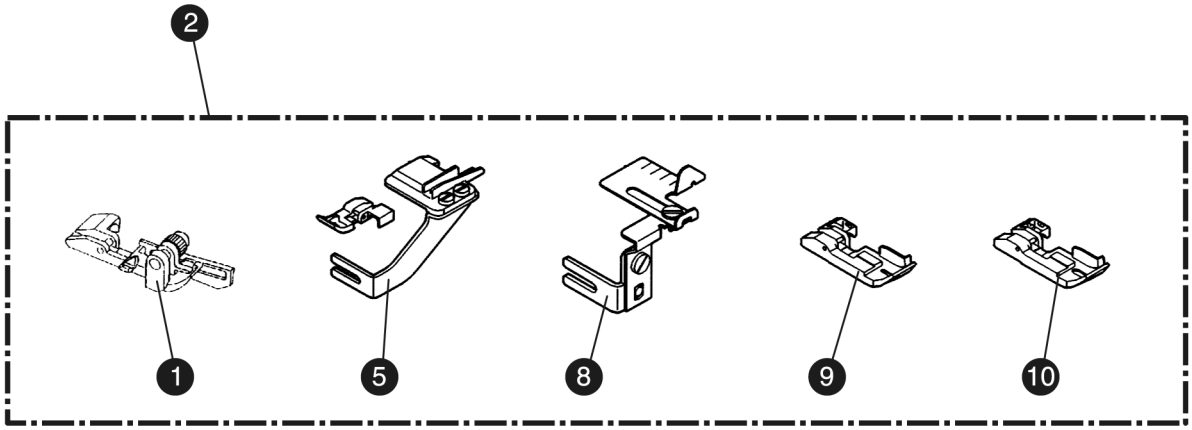
2
1
5
8
9
10

Pos.-Nummer	Teilenummer
1	98-200 234-10-400
2	98-200 204-20-800
3	98-200 207-10-800
4	98-200 208-10-900
5	98-200 217-10-100
6	98-200 218-10-200
7	98-200 235-10-500
8	98-200 203-10-400
9	98-200 214-10-800
10	98-200 216-10-000
11	98-200 219-10-300
12	98-200 220-10-700

PFAFF

Pfaff GmbH
Gritznerstraße 11
76227 Karlsruhe

Fernruf (0721) 40010
Telefax (0721) 4001513

Druckerei Gablenz GmbH
Stettiner Straße 17
76356 Weingarten

Technische Änderungen vorbehalten

Subject to alterations in design

Sous toute réserve de modifications techniques

Salvo modificaciones técniche

Con riserva di modifiche tecniche

Nr. BP 99400 - deutsch

Printed in Germany · 04/01